HighLite 50W

Art nr: 140001

EAN: 7090049800276

NO

Produktinformasjon

En kostnadseffektiv utendørslampe med sterk UV-motstand og anti-korrosjon, bygget for tøffe miljøer. Universal monteringsbrakett og vinkeljustering gjør installasjonen rask og enkel. Det nye hule designet slipper varmen oppover og vekk fra LED-lyskilden. Radiatoren på baksiden leder bort regnvannet og hindrer vannansamling.

Med Promitto Connect får du full fleksibilitet. Alle våre LED-striper, lyskastere, nødlysmodul og nødbelysning er kompatible og kan enkelt kobles sammen.









HighLite 50W

Art nr: 140001

EAN: 7090049800276

NO

Spesifikasjoner

Spenning	230V
Lysstyrke	7000 lm
Strømforbruk	50W
Klasse II	dobbeltisolert, krever ikke jordet tilkobling
Effektivitet	140lm/W ±10
Lysfarge	4000K
Lysspredning	90°
IP klasse	IP67
IK	09
CRI	>70
Omgivelsestemperatur	-30°c til + 50°c
LED type	SMD5050
Levetid	L80 102.000 timer
Dimbar	Nei
Godkjenninger	CE, RoHS
Garanti	5 år



Brukte elektriske og elektroniske produkter, deriblant alle typer batterier, skal leveres til gjenvinning på eget innsamlingssted. (I henhold til direktiv 2012/19/EU og 2006/66/EC).

Konstruksjon

Armatur materiale	Aluminium
Optisk materiale	Polykarbonat
Linse materiale	Herdet glass
Brakett materiale	Galvanisert stål
Farge	Sort

HighLite 50W

Art nr: 140001

EAN: 7090049800276

NO

Dimensjoner

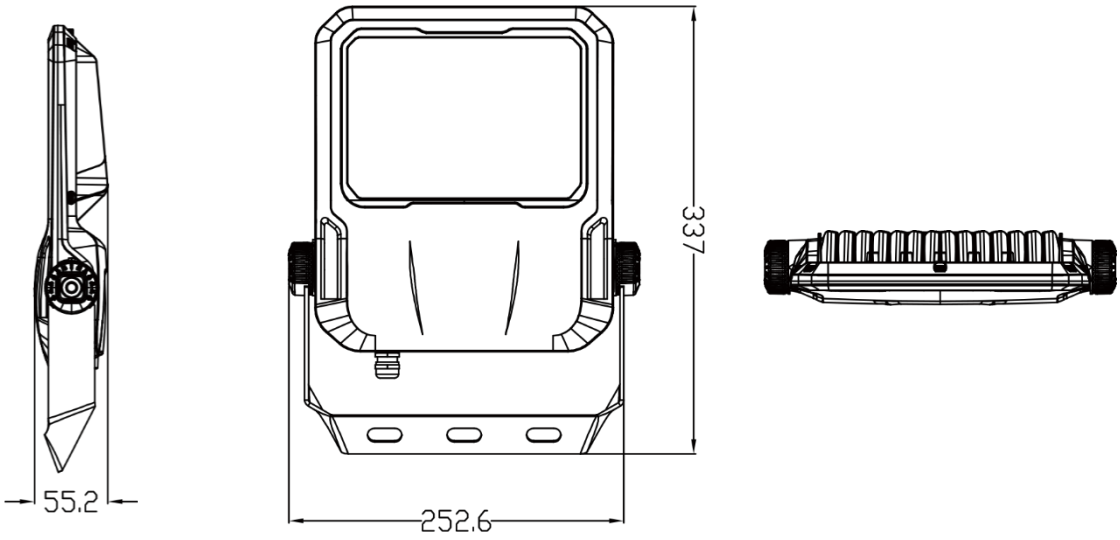

HighLite 50W

Art nr: 140001

EAN: 7090049800276

NO